info@arre
16100 Ge
33144782
WhatsApp
Servizio c
info@arre
Post vendi
ordini@ar
Skype: d-

BAGNO › Monoblocchi Moderni › cm. 90 - 95

Image: Monoblocco sospeso doppia profondità cm. 91 + specchio c/mensola e Led + pensili (OPZIONALI)

Euro 7

Monobloc
profondit
specchio
pensili (C

Codice: F

Marchio:

Descrizione
Semplice , moderno, capiente, pratico ; il monoblocco disponibile in BIANCO LARICE, OLMO TERRA (in foto) ed EUCALI
Chiusure SOFT - La doppia profondità (DX - SX) agevola il collocamento anche in locali stretti o con problemi di entrata. Pens
abbinabili e OPZIONALI (a richiesta).
note aggiuntive
DISPONIBILITA': entro 10 gg. lavorativi dall'ordine - CONSEGNA GRATUITA in Italia e scarico al piano strada (consegne in
essere soggetti a plus doganale) - Materiale pre-montato e inballato su pallet incartonato . La merce viaggia assicurata (attenersi
riconoscimento assicurativo) -

Le composizioni proposte si intendono complete così come rappresentante nei grafici e nelle proposte fotografiche. Il prezzo dell
comprende tutto il dettaglio dei componenti come descritto .

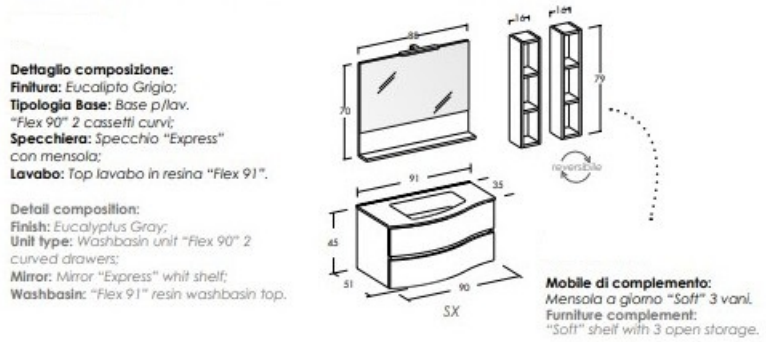

Made in Italy

I PENSILI sono di complemento OPZIONALI (a richiesta) **prezzo CADAUNO**

Progettazione e produzione si svolgono nel pieno rispetto delle normative per garantire il massimo in fatto di qualità - Tutto l'i

produttivo si svolge all'interno dei ns.stabilimenti - Ogni prodotto e ogni sua fase di lavorazione viene sottoposta a rigorosi test

Idroleb è il pannello ligneo che garantisce la più bassa emissione di formaldeide e la miglior difesa all'umidità alla quale il mobile può essere accidentalmente esposto. Una sicurezza in più per proteggere un mobile di qualità.

Idroleb is the wooden panel that guarantees the lowest formaldehyde emission and the best defense against humidity to which the furniture can be accidentally exposed. Extra security to protect a quality piece of furniture.

È un pannello in particelle in legno nel quale viene impiegato solo legno riciclato, con materiali ecocompatibili. È dotato di notevole solidità, compattezza, indeformabilità e resistenza.

It is a panel of wood particles in which only recycled wood is used, with environmentally friendly materials. It features remarkable solidity, compactness, non-deformability and resistance.

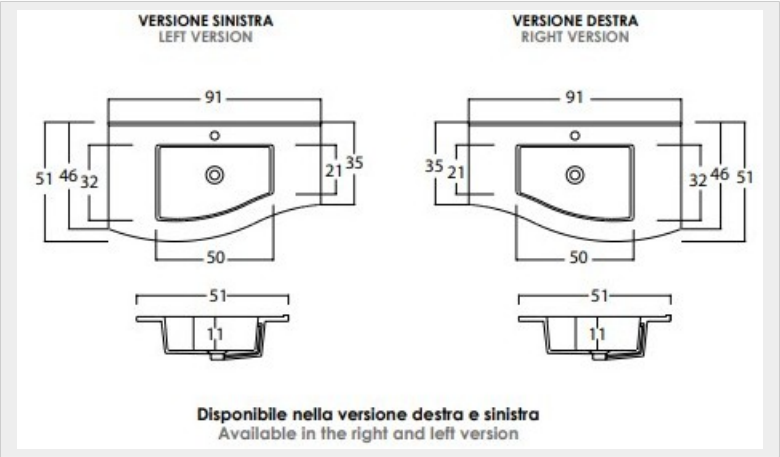

© 2025 www.arredamenti-italiani.it. All Rights Reserved. P.Iva: 02153190992