info@arredamenti-italiani.it - 16100 Genova, GE
3314478226 Sms - WhatsApp
Servizio clienti: info@arredamenti-italiani.it
Post vendita: ordini@arredamenti-italiani.it
Skype: d-design@outlook.it

Euro 790,00

Monoblocco sospeso + specchio c/Led FLEX cm. 91

Codice: FLEX91

Marchio:

Descrizione
Composizione FLEX per la sua forma sinuosa e flessibile con doppia profondità ,si adatta anche in spazi ridotti. Sospesa, realizzata nelle versioni : larice bianco, eucalipto grigio e olmo (in foto) . Grande specchiera con lampada e possibilita' di abbinare una colonna sospesa (OPZIONALE) . (Versione dx / sx).
note aggiuntive
DISPONIBILITA': pronta consegna entro 10 gg. dall'ordine --- TRASPORTO GRATUITO in Italia con scarico al piano strada -- La merce viaggia assicurata (Vedi Condizioni di ricevimento merce). Moduli pre-montati con montaggio di accessori:

Le composizioni non sono scomponibili, si intendono quindi complete così come rappresentate nei grafici e nelle fotografie. Il prezzo delle composizioni comprende tutto il dettaglio dei componenti come descritto sulle singole proposte. Disponibilità in OLMO , EUCALIPTO GRIGIO o LARICE BIANCO.

prodotto in italia

Finitura: Olmo Terra;
Tipologia Base: Base p/lav.‎ “Flex 90” 2 cassetti curvi;
Specchiera: Specchio sagomato “Flex” con lampada a led;
Lavabo: Top lavabo in resina “Flex 91”.‎

COLONNA di complemento OPZIONALE (a richiesta)

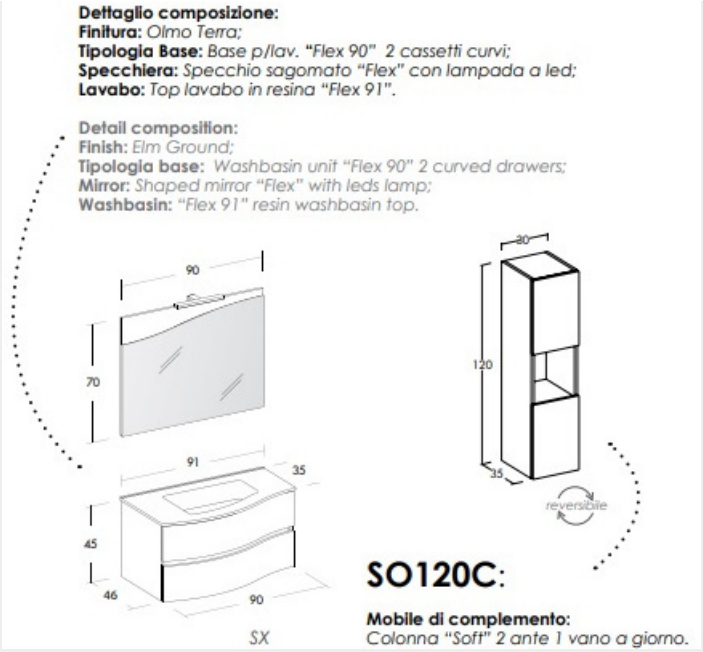

OPZIONALE

1. *Monoblocco realizzato con il massimo rapporto qualità prezzo;prodotto 100 % made in Italy, realizzato nel pieno rispetto delle normative Europee con materiali certificati, ad un costo davvero accessibile.*
2. *Per la materia prima si utilizzano solo pannelli lignei di produzione italiana* ***Mauro SAVIOLA*** *, certificati e realizzati con i più alti standard qualitativi idonei all'utilizzo nell'ambiente bagno.*
3. *Le guide dei cassetti e le cerniere delle ante sono tutti dotati di chiusura assistita "soft closing", testate e certificate CATAS per intensi cicli di utilizzo*

L'apertura di ante e cassetti avviene mediante una gola ricavata con una fascia di battuta posta internamente alla struttura, che permette di creare lo spazio per una presa semplice ed efficace, dando al contempo al mobile unaspetto più pulito e moderno.

- NESSUNA MANIGLIA
- ESTETICA PIÙ PULITA E FUNZIONALE
- ANTE E CASSETTI CON PROFILO DRITTO

Idroleb è il pannello ligneo che garantisce la più bassa emissione di formaldeide e la miglior difesa all'umidità alla quale il mobile può essere accidentalmente esposto. Una sicurezza in più per proteggere un mobile di qualità.

Idroleb is the wooden panel that guarantees the lowest formaldehyde emission and the best defense against humidity to which the furniture can be accidentally exposed. Extra security to protect a quality piece of furniture.

È un pannello in particelle in legno nel quale viene impiegato solo legno riciclato, con materiali ecocompatibili. È dotato di notevole solidità, compattezza, indeformabilità e resistenza.

It is a panel of wood particles in which only recycled wood is used, with environmentally friendly materials. It features remarkable solidity, compactness, non-deformability and resistance.

UN APPROCCIO GREEN AL MONDO DELLA PRODUZIONE È POSSIBILE
Legnobagno da sempre attenta ai temi ambientali e della produzione sostenibile, utilizza pannelli lignei prodotti dal Gruppo Mauro Saviola, azienda leader del settore, realizzati a partire da legno 100% riciclato, certificati inoltre con la più bassa emissione di Formaldeide al mondo.
Noi come produttori abbiamo fatto la nostra scelta, Voi come utenti scegliete la qualità, sostenibilità e salubrità di quello che acquistate.

A GREEN APPROACH TO THE WORLD OF PRODUCTION IS POSSIBLE
Legnobagno has always been attentive to environmental issues and sustainable production and uses wooden panels produced by Gruppo Mauro Saviola, a leading company in the industry, made from 100% recycled wood, also certified with the lowest Formaldehyde emissions in the world.
As manufacturers, we have made our choice, as users, you chose quality, sustainability and salubrity of what you buy.

© 2024 www.arredamenti-italiani.it. All Rights Reserved. P.Iva: 02153190992