info@arredamenti-italiani.it - 16100 Genova, GE
3314478226 Sms - WhatsApp
Servizio clienti: info@arredamenti-italiani.it
Post vendita: ordini@arredamenti-italiani.it
Skype: d-design@outlook.it

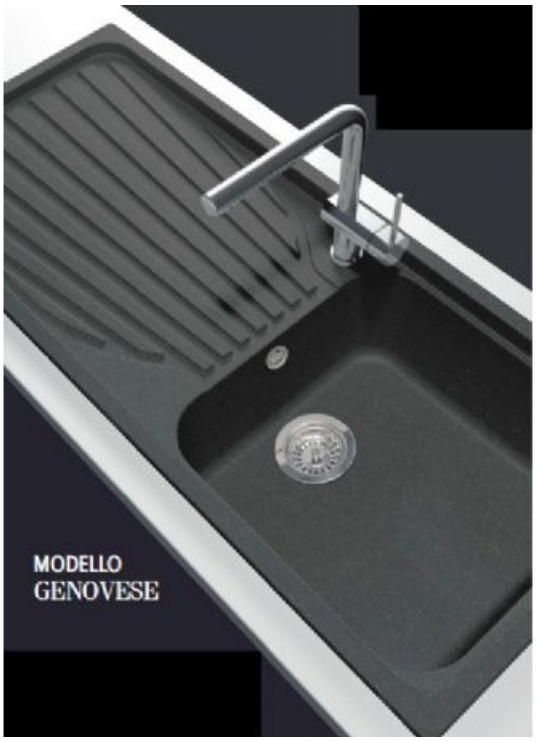

Euro 590,00

Lavello incasso GENOVESE 116 X 50 Granito

Codice: GEN00116

Marchio:

Descrizione
Lavello incasso modello GENOVESE in Granitek: superficie con effetto simile alla pietra naturale. Adatto all'inserimento in cucine moderne o in stile (anche sabby). Disponibili in 6 colori. Il lavello e' reversibile. Vasca profondita' 23 cm.
note aggiuntive
DISPONIBILITA': pronta consegna (con spedizione 8 gg. lavorativi) salvo eventuali temporanei riassortimenti (15 gg. dall'ordine). TRASPORTO con corriere SDA e scarico al piano strada. La merce viaggia assicurata.

Genovese

Lavello 1 vasca con gocciolatoio

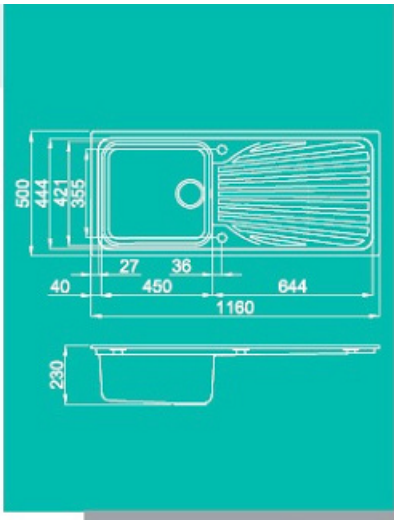

Caratteristiche

Dimensioni (mm) | Incasso (mm) | Base | Standard | Antibatterico | Profondità Vasca

Corredo del lavello:

Sifone salvaspazio, pilette e ganci premontati.

© 2024 www.arredamenti-italiani.it. All Rights Reserved. P.Iva: 02153190992