info@arredamenti-italiani.it - 16100 Genova, GE
3314478226 Sms - WhatsApp
Servizio clienti: info@arredamenti-italiani.it
Post vendita: ordini@arredamenti-italiani.it
Skype: d-design@outlook.it



Euro 1279,00

Lavabo SLANT 6 vasca unica

Codice: SLANT6

Gravelli

Marchio:

Descrizione
Lavabo sospeso singolo in calcestruzzo alleggerito Fixcrete. Disponibile grigio , antracite e sabbia. Una scelta ideale per i minimalisti alla ricerca di un design puro, semplice e funzionale del lavabo in cemento. La confezione contiene staffe metalliche per il montaggio a parete. La versione standard del lavabo è progettata per un rubinetto da incasso. I disegni tecnici (da scaricare qui sotto) mostrano anche una variante per un rubinetto lavabo su piano.
note aggiuntive
DISPONIBILITA': entro 6 settimane dall'ordine (sempre lavorato su ordinazione). -- CONSEGNA GRATUITA in Italia e scarico al piano strada. La merce viaggia assicurata.

MANUTENZIONE : impermeabile e resistente ai prodotti chimici (eliminare max. entro 24 ore) - NO tinture per capelli o Tintura di iodio - NON sovrapporre pesi -- NON graffiare con metallo -- Pulire con prodotti neutri ed eliminare il calcare con spugna imbevuta di aceto bianco e risciacquare.

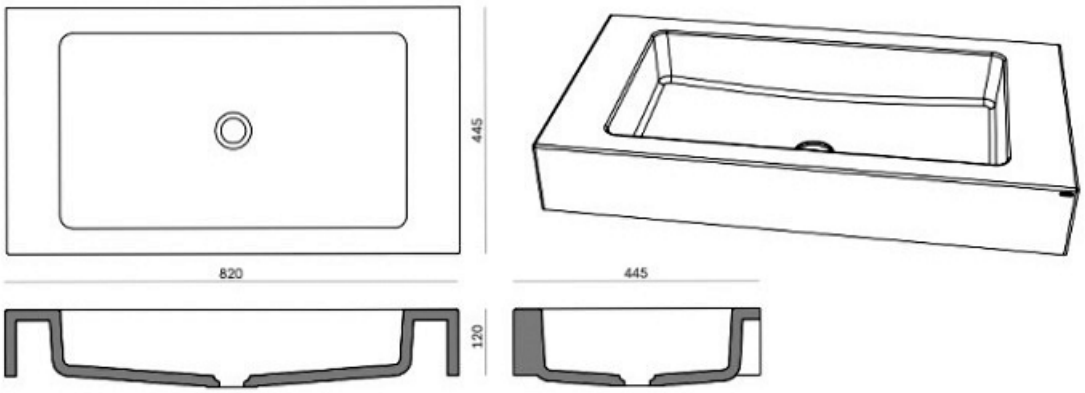

standard design

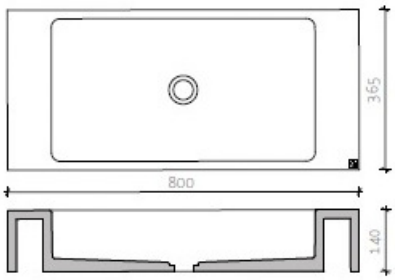

perspective view

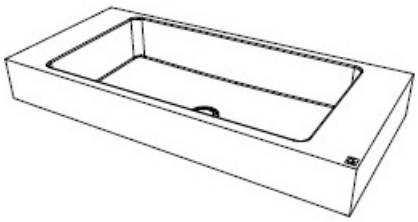

possibility of custom adjustments - see technical drawing

kg. 32,50

Con **FixCrete** è possibile creare una superficie con spessori da 15 mm.
Grazie a ciò, i prodotti realizzati in **Fixcrete** hanno un peso otto volte inferiore rispetto al calcestruzzo normale.
Mentre il cemento normale assorbe facilmente i liquidi, rendendo la superficie rapidamente sporca, i prodotti realizzati in **Fixcrete** sono trattati con numerosi strati di impregnazione che garantiscono la resistenza della superficie ai liquidi, mantenendo allo stesso tempo le caratteristiche naturali e l'aspetto del calcestruzzo.
È possibile colorare **Fixcrete** in molte tonalità.
La tecnologia di **Fixcrete** consente anche la creazione di elementi in molte forme.
Che si tratti di un piccolo gioiello, una lampada o una doccia in giardino, le possibilità di design sono illimitate.

© 2026 www.arredamenti-italiani.it. All Rights Reserved. P.Iva: 02153190992