info@arredamenti-italiani.it - 16100 Genova, GE
3314478226 Sms - WhatsApp
Servizio clienti: info@arredamenti-italiani.it
Post vendita: ordini@arredamenti-italiani.it
Skype: d-design@outlook.it

Euro 180,00

Pannelli decorativi 60 x 60 GEST

Codice: GEST

Marchio:

Descrizione
Per completare il tuo spazio, ti proponiamo un'alternativa molto versatile e originale, grazie alla nostra gamma di pannelli decorativi 3D. Il modello GEST si compone di due moduli diversamente decorati 60 x 60 utilizzabili in abbinamento o singolarmente. Disponibili in 3 colori base , a rilievo, a scelta sono realizzabili in colori Ral. Prodotti in SURFACE, materiale moderno, facile,resistente a tutti gli usi.
note aggiuntive
DISPONIBILITA': entro 15 gg. lavorativi dall'ordine e CONSEGN con scarico al piano strada - La merce viaggia assicurata.

Semplici da montare, i pannelli 3D in Surface arrivano corrredati di manuale di montaggio ; a richiesta staffe di aggancio (nr. da quantificarsi all'ordine). Per le colorazioni Ral indicare nelle Note di Messaggio, il relativo Codice Identificativo.

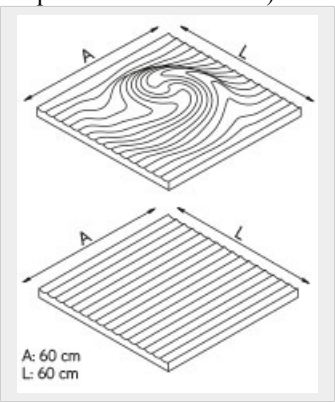

Prodotti Garantiti dalla Certificazione Europea

© 2024 www.arredamenti-italiani.it. All Rights Reserved. P.Iva: 02153190992