info@arredamenti-italiani.it - 16100 Genova, GE
3314478226 Sms - WhatsApp
Servizio clienti: info@arredamenti-italiani.it
Post vendita: ordini@arredamenti-italiani.it
Skype: d-design@outlook.it

Euro 600,00

Wc + Sedile + Bidet SIMPLY sospesi

Codice: SIMPLY01

Marchio:

Descrizione
Linea SIMPLY sospesa , forma squadrata, rigorosa estremamente minimal ; l'offerta comprende WC + SEDILE standard (COPRIWATER AVVOLGENTE IN TERMOINDURENTE BIANCO Cerniere CROMO) + BIDET. Disponibili anche versioni colorate. Possibilità di abbinare il LAVABO. Disponibile il sedile Soft-Close.
note aggiuntive
DISPONIBILITA': 15 gg. dall'ordine (30 gg. per il colorato) e TRASPORTO GRATUITO in Italia con scarico al piano strada. La merce viaggia assicurata.

ATTENZIONE: se i colli risultano manomessi o risulta evidente che all'interno il materiale è rotto, vanno rifiutati e annotato sul track di consegna : COLLO NON INTEGRO e MANOMESSO. Possibilmente fare una foto (anche da cell.) come Garanzia per il rimborso assicurativo. Se il ricevente accetta la merce SENZA AVERLA CONTROLLATA, non si potrà richiedere il rimborso al corriere (a Norma di Legge) tramite procedura a carico di ARREDAMENTI-ITALIANI.IT

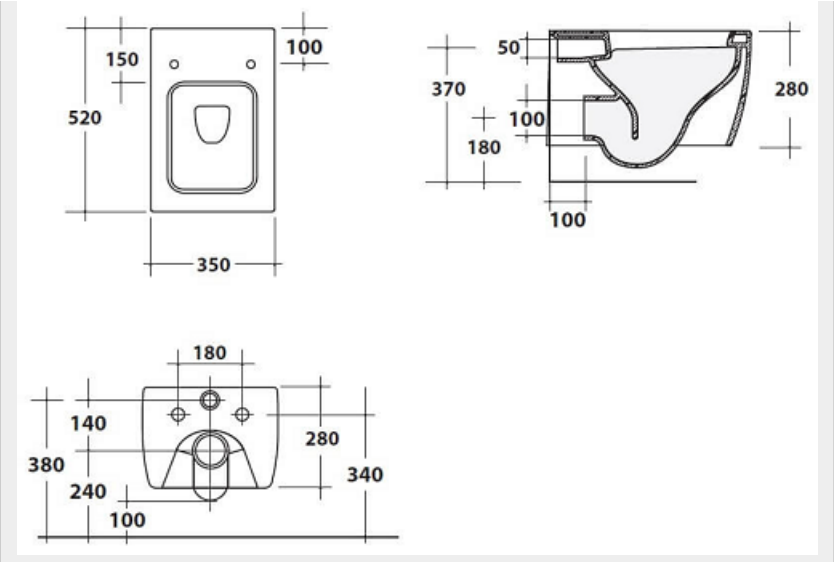

L'OFFERTA comprende WC + SEDILE standard + BIDET

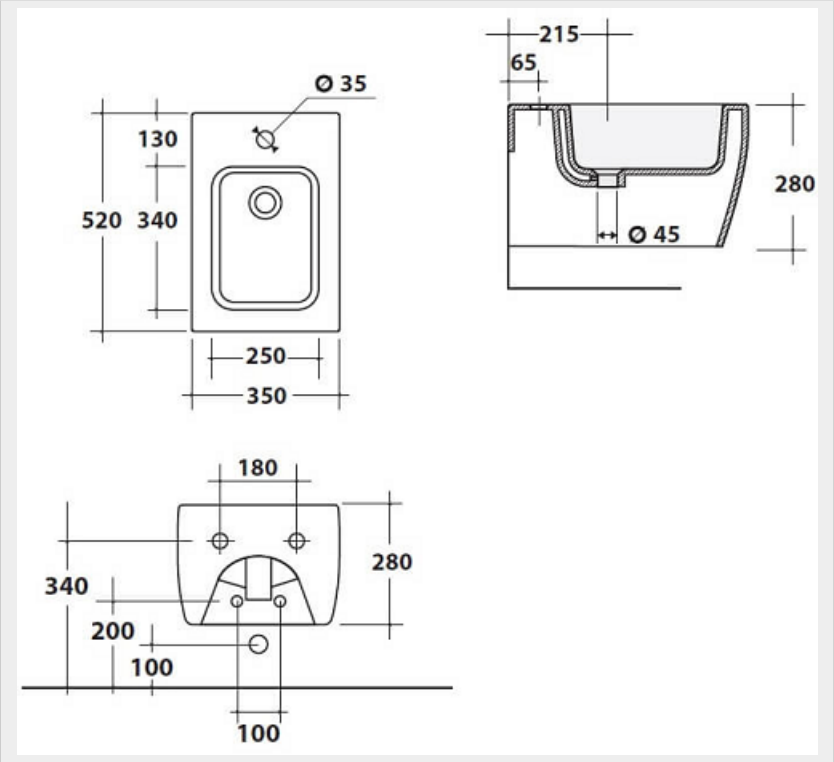

COPRIWATER AVVOLGENTE IN TERMOINDURENTE BIANCO Cerniere CROMO

VERSIONE COLORI

1) bianco lucido (standard)

2) bianco matt (opaco)

3) nero lucido

4) nero matt (opaco)

5) madreperla argento

Ceramica Ala *nasce negli anni '90 e ad oggi rappresenta una realtà industriale pienamente consolidata che offre prodotti di altissimo livello qualitativo.*

La qualità di ***Ceramica Ala****, capace di distinguersi nel panorama nazionale e internazionale, vanta una produzione al 100% made in Italy.*

Nelle VERSIONI **BICOLORE** i SEDILI sono sempre BIANCHI

Nelle VERSIONI **MONOCOLORE** i SEDILI sono COLORATI

NON si forniscono SEDILI ARGENTO / ORO

I SEDILI possono essere TERMOINDURENTE AVVOLGENTE o in LEGNO LACCATO , a seconda del modello di sanitario

© 2024 www.arredamenti-italiani.it. All Rights Reserved. P.Iva: 02153190992