info@arredamenti-italiani.it - 16100 Genova, GE
3314478226 Sms - WhatsApp
Servizio clienti: info@arredamenti-italiani.it
Post vendita: ordini@arredamenti-italiani.it
Skype: d-design@outlook.it

BAGNO › Docce & Vasche Tradizionali › Linea vasche

Euro 800,00

Vasca free-standing LUGANO

Codice: 160L

Marchio:

Descrizione
Vasca in acrilico (disponibile in tre versioni) - 150x75x58 cm. - 160x80x58 cm. - 170x80x58 cm. - è dotata di scarico e troppo pi
Rubinetteria non inclusa.
note aggiuntive
DISPONIBILITA' : entro 30 / 40 gg. lavorativi dall'ordine (su prenotazione) . TRASPORTO GRATUITO in Italia con scarico a
strada. La merce viaggia assicurata.

Le vasche sono avvolte in pluriball e disposte su un palett per una consegna sicura e senza rischi.

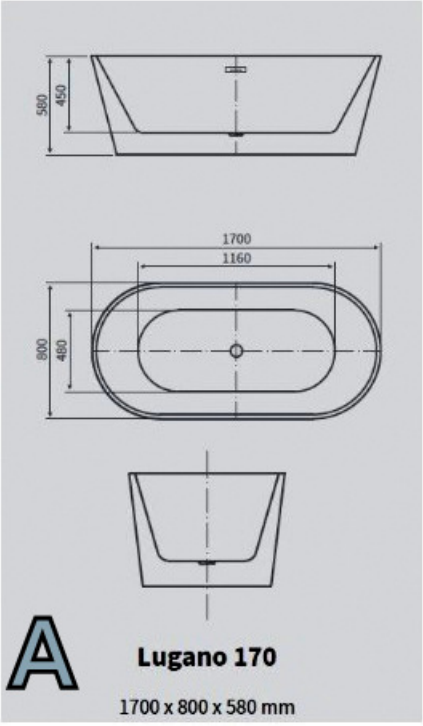

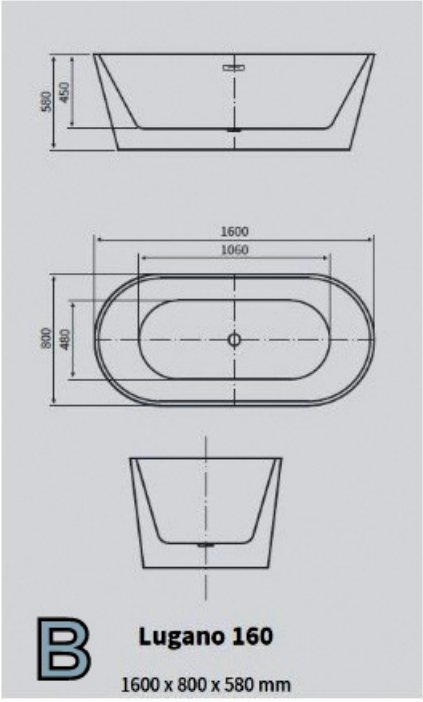

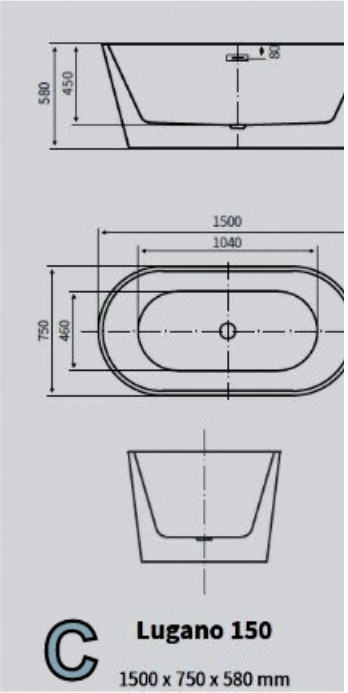

Acrilico di alta qualità in conformità con le Norme Europee: Europea EN 263 standard: 2010: Europea EN standard 14516: 2010
Europea EN 14527: 2008.

Riparabili in caso di piccole lesioni. resistente ai raggi UV, alle alte temperature.

Resistenti ai prodotti utilizzati per la pulizia del bagno.Grazie alle sue proprietà di isolamento manterrà constante la temperatura
per un tempo più lungo. Le nostre vasche da bagno sono consegnate con una pellicola che la rendono più **igienica e antibatteric**
possono essere pulite con prodotti comuni per la pulizia del bagno fatta eccezioni per i prodotti contenenti, acidi o abrasivi.

© 2024 www.arredamenti-italiani.it. All Rights Reserved. P.Iva: 02153190992