info@arredamenti-italiani.it - 16100 Genova, GE
3314478226 Sms - WhatsApp
Servizio clienti: info@arredamenti-italiani.it
Post vendita: ordini@arredamenti-italiani.it
Skype: d-design@outlook.it

# Euro 690,00

**Sanitari sospesi DIVA ( wc + sedile + bidet )**

**Codice: DIVAS005**

**Marchio**:

Descrizione
DIVA una linea di sanitari moderni, dal design pulito con forme morbide e contenute. Sono disponibili anche i sanitari a terra filo muro; 3 modelli di lavabo. L'OFFERTA comprende : Wc + COPRIWATER SLIM in TERMOINDURENTE BIANCO + Bidet DISPONIBILE la VERSIONE bianco lucido / bianco opaco .
note aggiuntive
DISPONIBILITA': circa 15 / 20 gg. dall'ordine - TRASPORTO GRATUITO in Italia con corriere, imballo assicurato e scarico al piano strada. GARANZIA del Produttore a Norma Cee.

ATTENZIONE: se i colli risultano manomessi o risulta evidente che all'interno il materiale è rotto, vanno rifiutati e annotato sul track di consegna : COLLO NON INTEGRO e MANOMESSO. Possibilmente fare una foto ( anche da cell. ) come Garanzia per il rimborso assicurativo. Se il ricevente accetta la merce SENZA AVERLA CONTROLLATA, non si potrà richiedere il rimborso al corriere ( a Norma di Legge ) tramite procedura a carico di STILHOME.

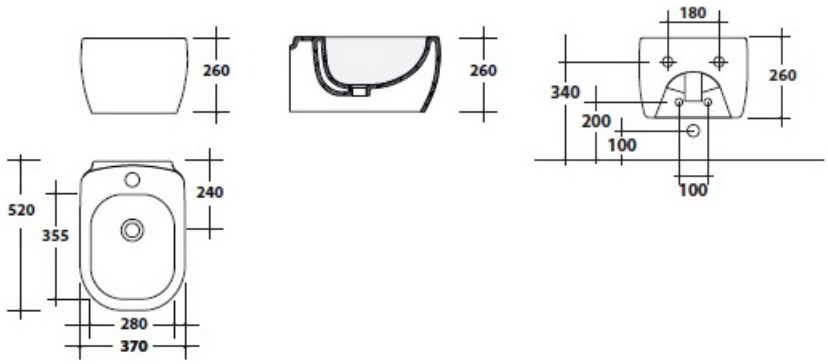


Bidet sospeso

---

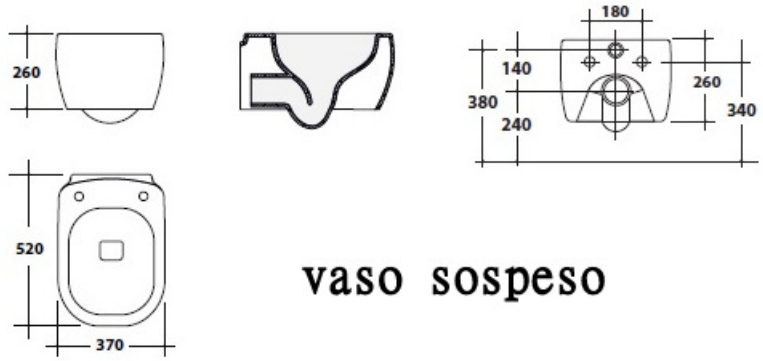


vaso sospeso

**L' OFFERTA comprende :**

*** vaso + sedile in termoindurente bianco**

*** bidet**

## VERSIONE COLORATE

1 ) bianco lucido ( standard )

2 ) bianco matt ( opaco )

***Ceramica Ala*** *nasce negli anni '90 e ad oggi rappresenta una realtà industriale pienamente consolidata che offre prodotti di altissimo livello qualitativo.*

*La qualità di **Ceramica Ala**, capace di distinguersi nel panorama nazionale e internazionale, vanta una produzione al 100% made in Italy.*

© 2024 www.arredamenti-italiani.it. All Rights Reserved. P.Iva: 02153190992