info@arredamenti-italiani.it - 16100 Genova, GE
3314478226 Sms - WhatsApp
Servizio clienti: info@arredamenti-italiani.it
Post vendita: ordini@arredamenti-italiani.it
Skype: d-design@outlook.it

Euro 1150,00

Porta doccia pieghevole Largh. da cm. 140 a cm. 200

Codice: D60

Marchio:

Descrizione
Questo modello permette di creare porte di grandi dimensioni (Largh.da cm. 140 a cm. 200 su misura) in assoluta sicurezza e facilità d'apertura avendo doppio sistema (pieghevole e battente). Vetro di sicurezza 6 mm. trasparente o serigrafato (3 versioni a scelta) con profilatura cromo. A Norma Cee per ambiente Pubblico - Privato - Sanitario
note aggiuntive
DISPONIBILITA': 30 gg. dall'ordine. CONSEGNA GRATUITA in Italia con corriere e scarico al piano strada. Imballo garantito ; materiale parzialmente pre-assemblato.

Sei incerto sul modello o le dimensioni da ordinare ? : contatta il nr. rapido Whatsapp 3314478226 , lascia un messaggio e sarai richiamato dai ns. tecnici.

- Puertas seccional para facil acceso
- Vetro temperato di sicurezza 6 mm
- Apertura abbattibile esterna (interna su richiesta)
- Memoria di posizione 0 e 90º
- Sollevamento nella rotazione
- Pomelli dal design esclusivo
- Chiusura magnetica inguainata
- Guarnizioni
- Sistema espansione correttore dislivello
- Viti fissaggio nascoste

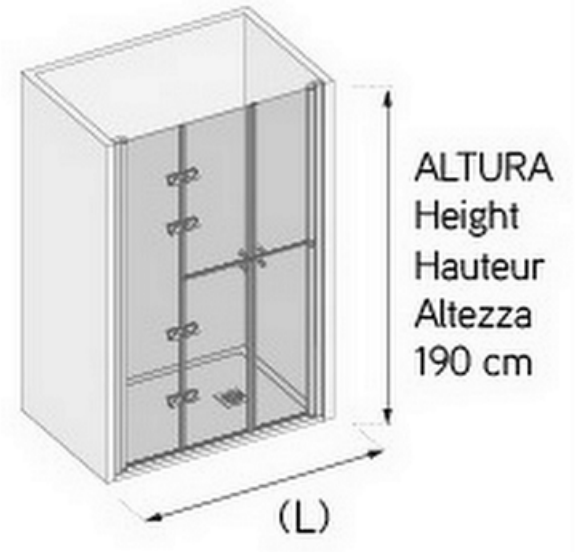

Come ORDINARE la PORTA DOCCIA

Verificare l'esatta larghezza (L = da muro a muro)

ESEMPIO : larghezza vuoto cm. 159

Scegliere la fascia di MISURA

(x cm. 159 fascia da 140 a 179) esempio

Procedere e concludere l'ordine a carrello

Indicare nelle NOTE l'esatta dimensione

© 2024 www.arredamenti-italiani.it. All Rights Reserved. P.Iva: 02153190992